МОСТ

российский разработчик и производитель
опорных и подвесных конструкций

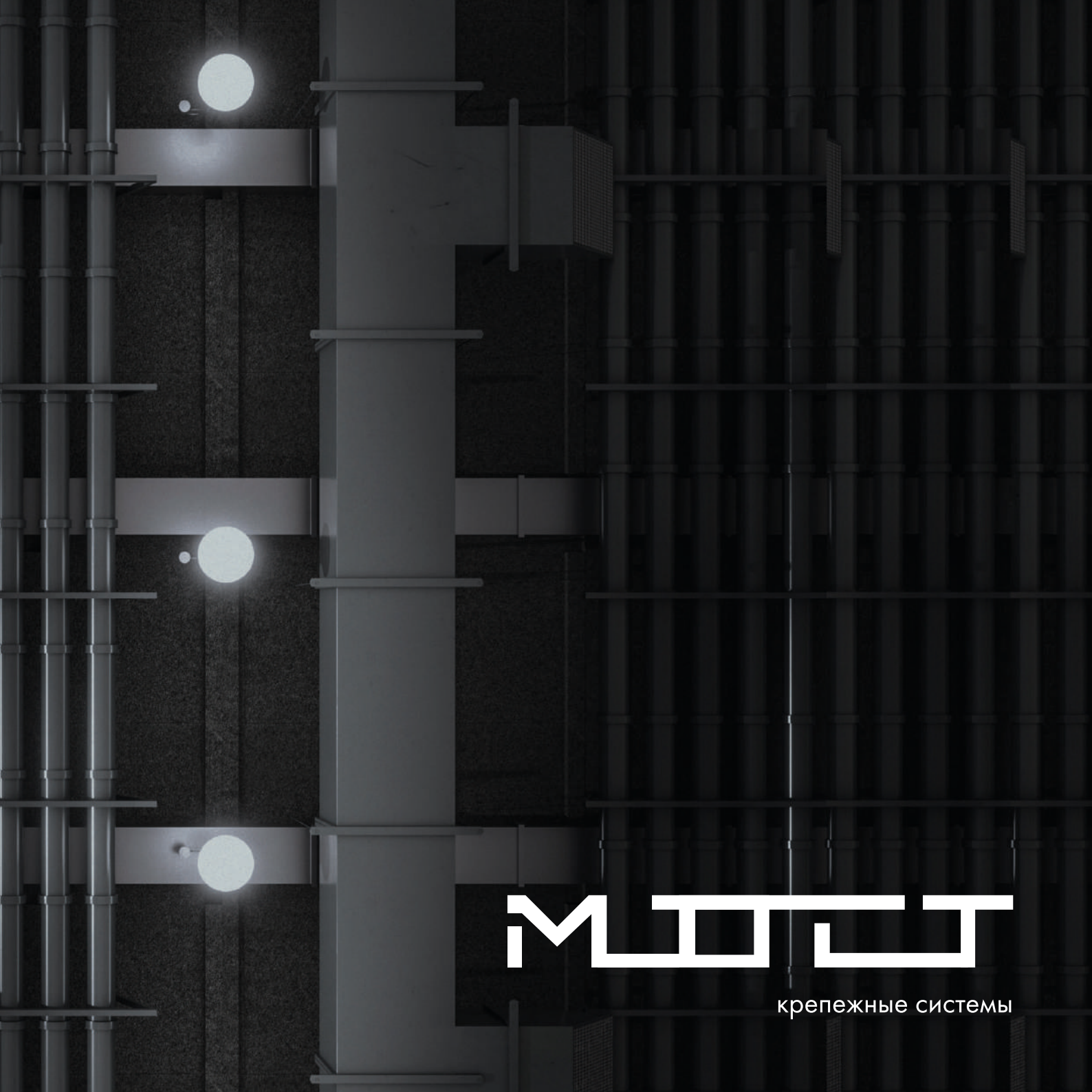

MITT

крепежные системы

Готовые решения отечественного производства для установки оборудования и крепежа инженерных сетей: трубопроводов, воздуховодов, кабеленесущих конструкций.

Надежность

Гарантия 5 лет. Все комплектующие проходят обязательный контроль качества.

Удобство

Каждое решение поставляется в отдельной упаковке с паспортом и инструкцией по сборке.

Многообразие

Широкий выбор компонентов позволяет разработать узел или опору любой сложности.

Эффективность

Увеличение скорости производства монтажных работ за счет заранее скомплектованного набора.

Бесплатное проектирование

Технический отдел нашей компании, производит бесплатное проектирование различных узлов монтажных креплений с учетом всех технических требований и пожеланий заказчика, согласно представленным исходным данным.

По завершении проектирования заказчику передается вся необходимая информация по крепежным элементам.

- Документация pdf/dwg
- Модели узлов sat/ifc
- Спецификация

Наши преимущества

Мы используем системы автоматизированного проектирования, что позволяет сократить сроки разработки проектной документации.

Мы с радостью предложим выгодные адаптивные программы лояльности для наших постоянных и новых клиентов

Мы уверены в нашем качестве и на все решения, которые предлагаем — мы предоставим гарантию качества.

РЕШЕНИЯ

Рама кровельная....11

Плоская рама....12

Площадка....13

Блок крепления коммуникаций....14

ЭЛЕМЕНТЫ

Профиль Strut.....17-21

Кронштейны.....22-23

Стойки.....24-25

Соединители.....26-29

Аксессуары.....30-31

РЕШЕНИЯ

РАМА КРОВЕЛЬНАЯ

средние нагрузки

- применяется для установки радиальных вентиляторов
- масштабируется под вес и размер вентилятора
- имеет возможность регулировки по высоте

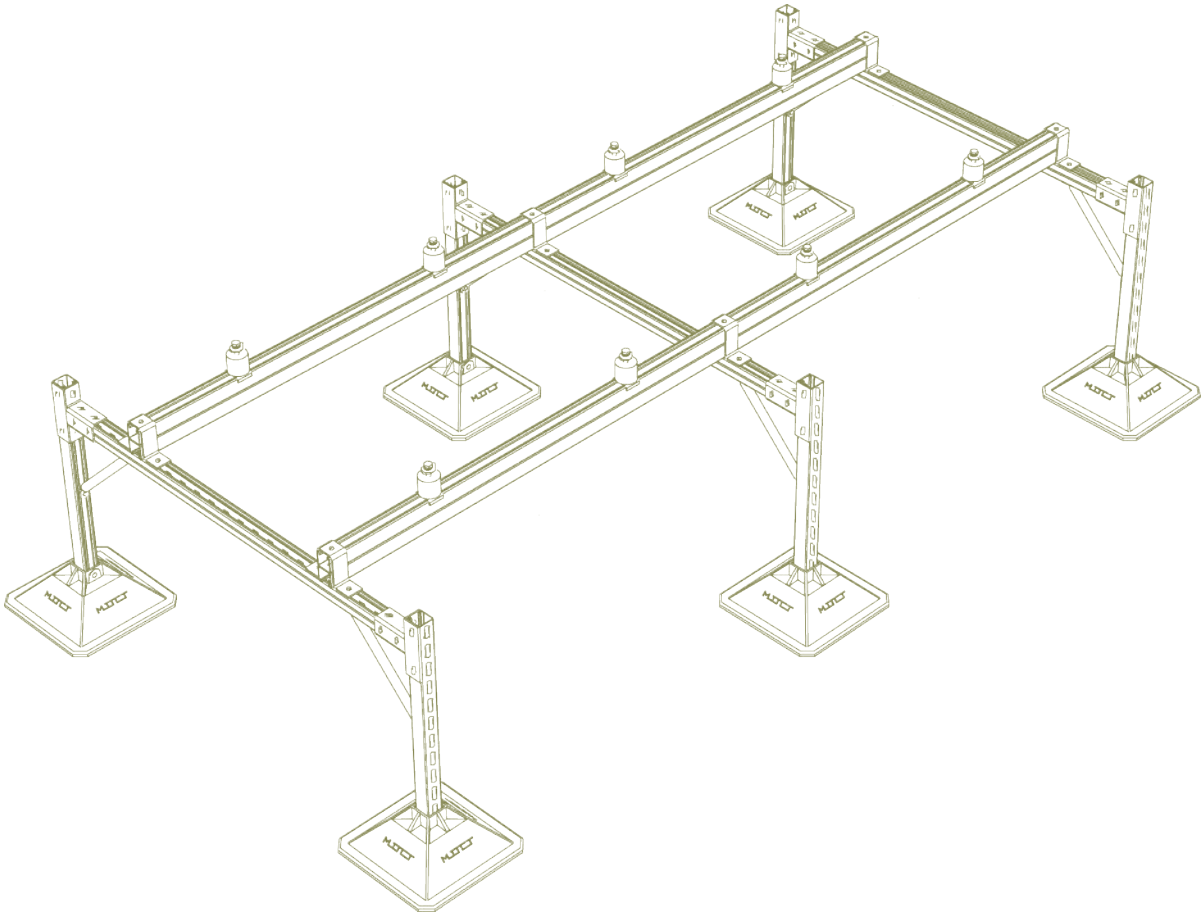

ПЛОСКАЯ РАМА

- имеет возможность регулировки по высоте и ширине
- комплектуется под количество и тип проходящих систем

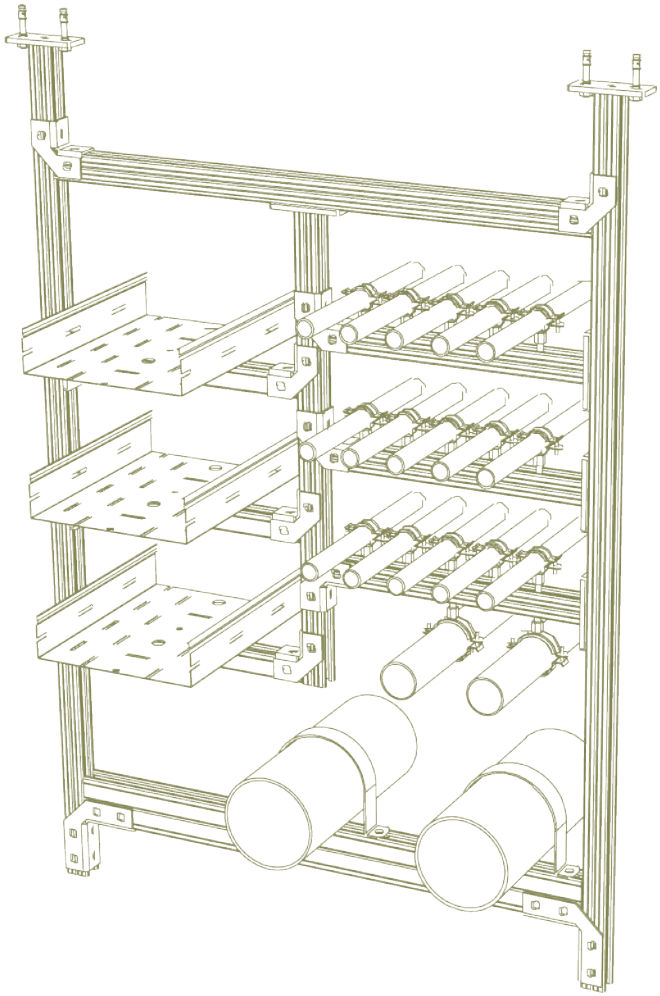

ПЛОЩАДКА

- имеет функционал дополнительного крепежа подходящих, отходящих и транзитных коммуникаций
- масштабируется под размер оборудования
- имеет возможность регулировки по высоте

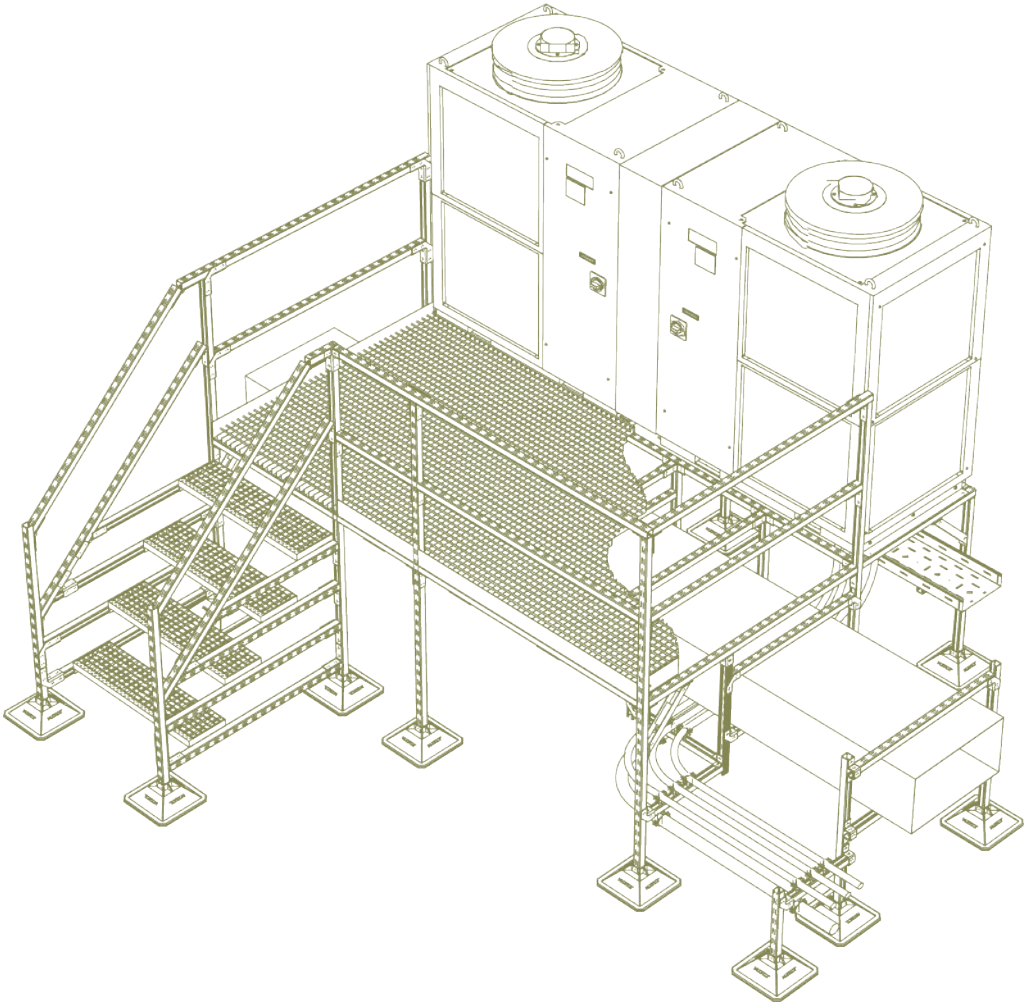

БЛОК КРЕПЛЕНИЯ КОММУНИКАЦИЙ

- комплектуется под количество и тип проходящих систем
- имеет возможность регулировки по высоте и ширине
- масштабируется под вес и размер оборудования

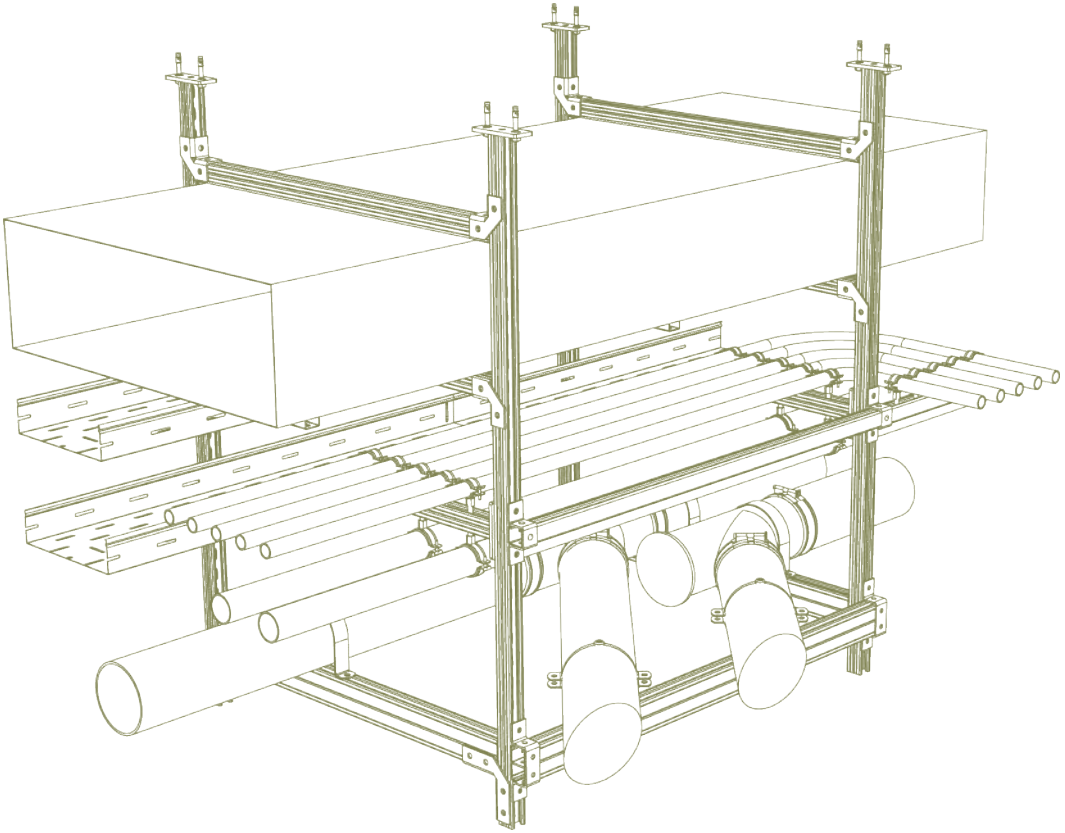

ЭЛЕМЕНТЫ

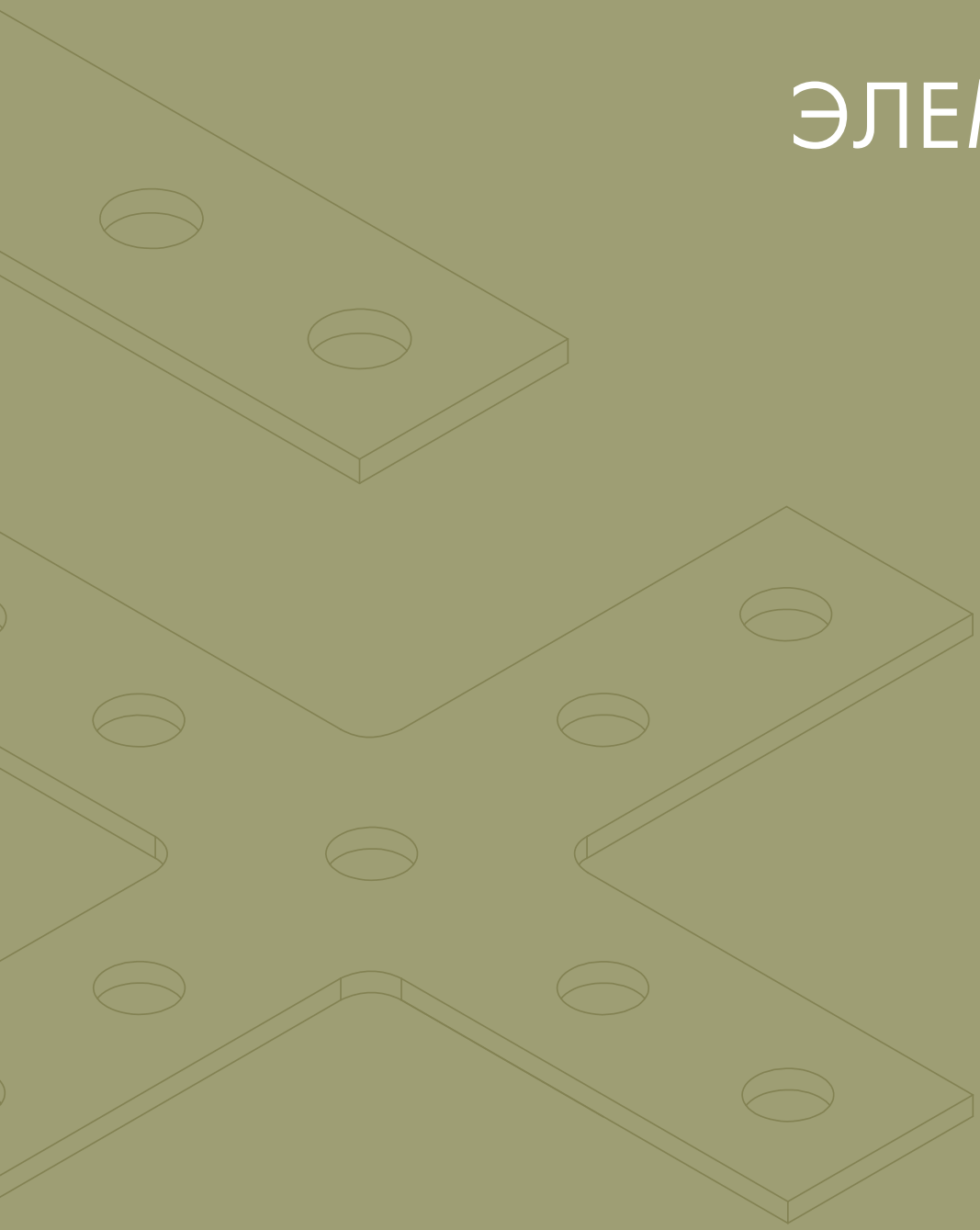

ПРОФИЛЬ STRUT

основа несущих конструкций

412120

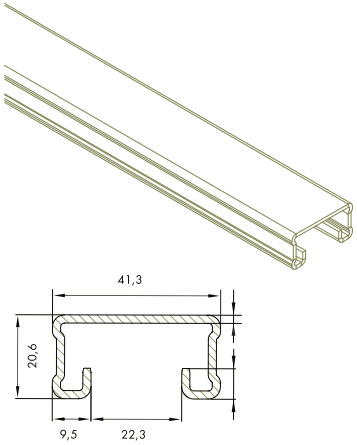

41,3 мм	ШИРИНА	41,3 мм
20,6 мм	ВЫСОТА	41,3 мм
2,0 мм	ТОЛЩИНА	2,0 мм
1,335 кг/п.м.	ВЕС	1,975 кг/п.м.
	ХОЛ. ЦИНК	
	ГОР. ЦИНК	

414120

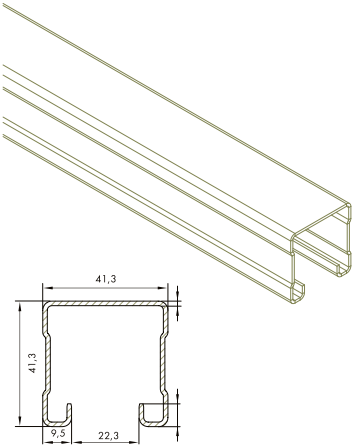

414125

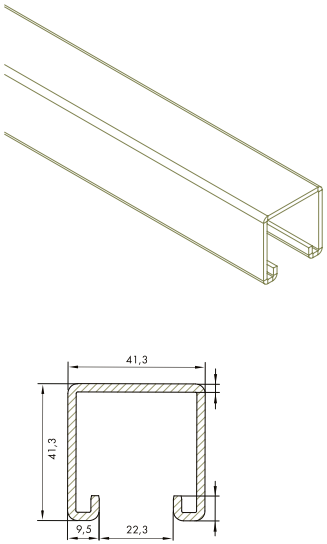

41,3 мм	ШИРИНА	41,3 мм
41,3 мм	ВЫСОТА	41,3 мм
2,5 мм	ТОЛЩИНА	2,5 мм
2,469 кг/п.м.	ВЕС	4,938 кг/п.м.
	ХОЛ. ЦИНК	
	ГОР. ЦИНК	

418225 двойной

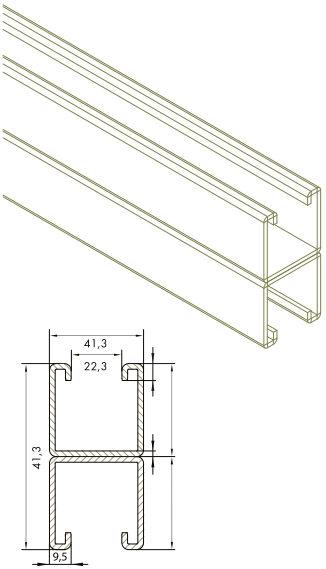

ХАРАКТЕРИСТИКИ ПРОФИЛЯ STRUT

Распределенная нагрузка

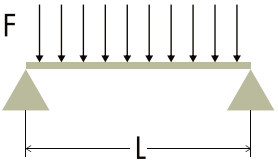

Допустимая нагрузка в килограммах

ДЛИНА, М	0.25	0.5	0.75	1	1.25	1.5	1.75	2	2.25	2.5	2.75	3
412120	344	160	90	55	32	22	18	12	10	7	6	5
414120	1049	525	346	262	208	142	106	78	61	50	41	34
414125	1386	811	586	473	366	285	210	152	132	98	77	52
418225	1840	1522	1120	848	678	587	505	442	384	328	290	264

Сосредоточенная нагрузка

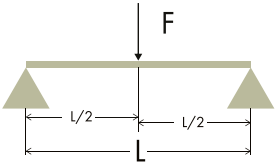

Допустимая нагрузка в килограммах

ДЛИНА, М	0.25	0.5	0.75	1	1.25	1.5	1.75	2	2.25	2.5	2.75	3
412120	179	99	60	35	20	15	11	8	6	5	4	4
414120	558	281	198	148	118	106	90	73	57	41	27	22
414125	840	371	250	197	152	119	95	89	72	59	51	38
418225	1645	922	628	463	390	338	284	236	215	189	175	147

ХАРАКТЕРИСТИКИ ПРОФИЛЯ STRUT

Две сосредоточенные нагрузки

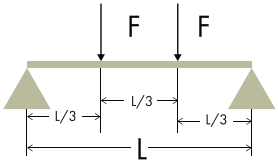

Допустимая нагрузка в килограммах

ДЛИНА, М	0.25	0.5	0.75	1	1.25	1.5	1.75	2	2.25	2.5	2.75	3
412120	132	73	36	21	16	8	6	5	4	3	2	1
414120	418	209	147	104	82	68	58	40	24	19	16	13
414125	737	262	174	131	94	78	61	39	35	30	27	19
418225	1443	651	437	307	241	223	182	105	104	96	92	77

Три сосредоточенные нагрузки

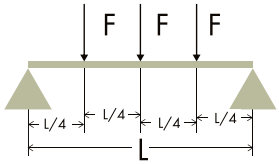

Допустимая нагрузка в килограммах

ДЛИНА, М	0.25	0.5	0.75	1	1.25	1.5	1.75	2	2.25	2.5	2.75	3
412120	84	48	26	15	9	6	5	4	4	2	3	1
414120	281	147	124	87	66	51	41	31	17	13	12	10
414125	490	182	132	91	76	59	53	43	37	26	22	18
418225	866	480	311	229	187	158	131	113	101	85	74	66

ХАРАКТЕРИСТИКИ ПРОФИЛЯ STRUT

Четыре сосредоточенные нагрузки

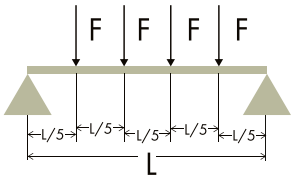

Допустимая нагрузка в килограммах

ДЛИНА, М	0.25	0.5	0.75	1	1.25	1.5	1.75	2	2.25	2.5	2.75	3
412120	75	43	23	13	8	6	4	3	3	3	2	1
414120	253	133	112	78	59	46	37	28	15	12	10	9
414125	441	164	118	82	68	53	47	38	33	23	19	16
418225	779	432	279	206	168	142	117	102	90	76	66	59

ДОПОЛНИТЕЛЬНЫЕ ХАРАКТЕРИСТИКИ

• - стойки данной высоты не используются

K - понижающий коэффициент в зависимости от условий закрепления

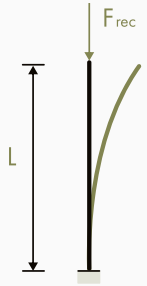

K = 2.0

K = 1.0

K = 0.5

Допустимая нагрузка в килограммах

ДЛИНА, М	412120	414120	418225	414125
0.2	2 626	3 871	12 187	8 106
0.3	2 451	3 806	12 123	8 049
0.4	2 242	3 689	12 003	7 958
0.5	1 990	3 566	11 819	7 862
0.6	1 712	3 432	11 636	7 582
0.7	1 440	3 284	11 431	7 214
0.8	1 202	3 120	11 193	6 733
0.9	1 006	2 939	10 912	6 140
1	847	2 540	10 574	5 484
1.1	721	2 242	10 168	4 835
1.2	620	2 061	9 685	4 246
1.3	•	1 885	9 129	3 726
1.4	•	1 719	8 518	3 284
1.5	•	1 565	7 882	2 908
1.6	•	1 425	7 253	2 589
1.7	•	1 300	6 653	2 317
1.8	•	1 188	6 096	2 084
1.9	•	1 088	5 588	1 884
2	•	999	5 129	•
2.1	•	•	4 717	•
2.2	•	•	4 347	•
2.3	•	•	4 016	•
2.4	•	•	3 718	•
2.5	•	•	3 453	•
2.6	•	•	3 210	•
2.7	•	•	2 993	•
2.8	•	•	2 797	•
2.9	•	•	2 617	•
3	•	•	•	•

КРОНШТЕЙНЫ

Кронштейн

РАЗМЕР
41x21 мм
ДЛИНА
100-900 мм

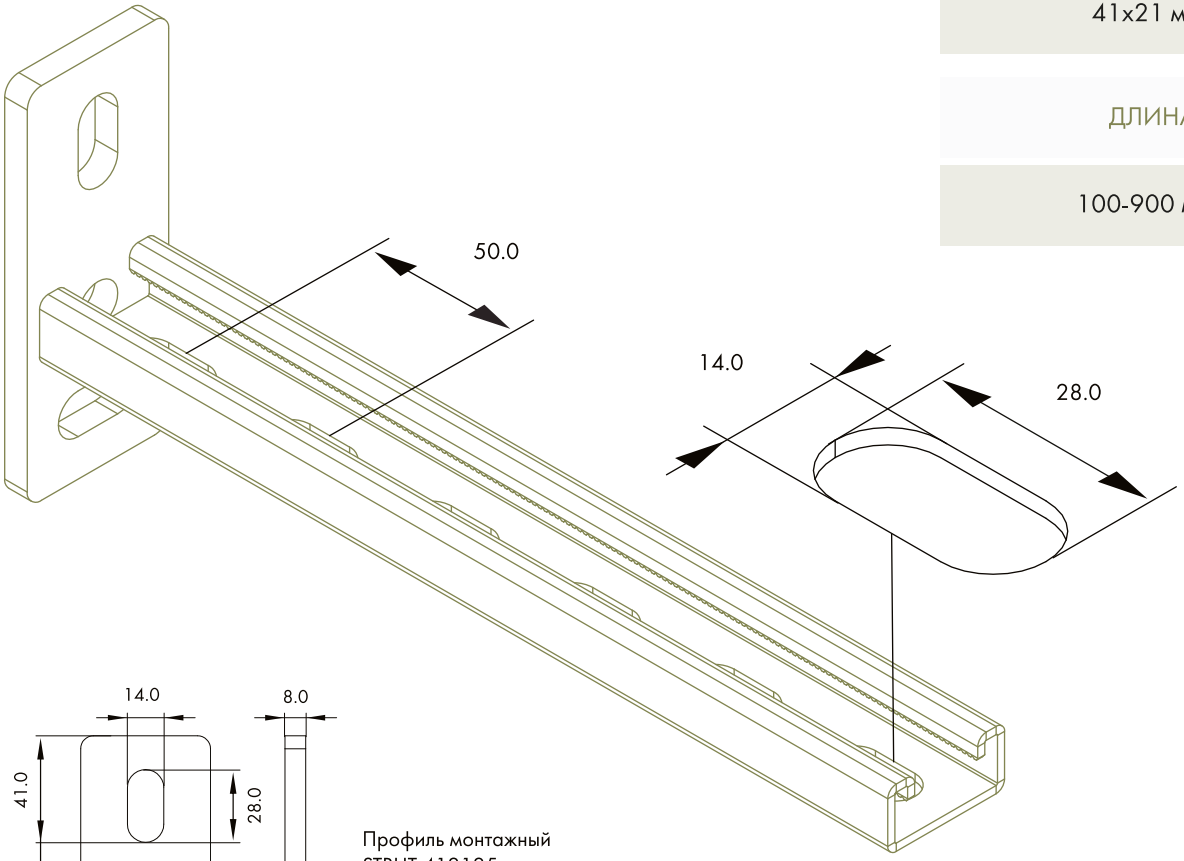

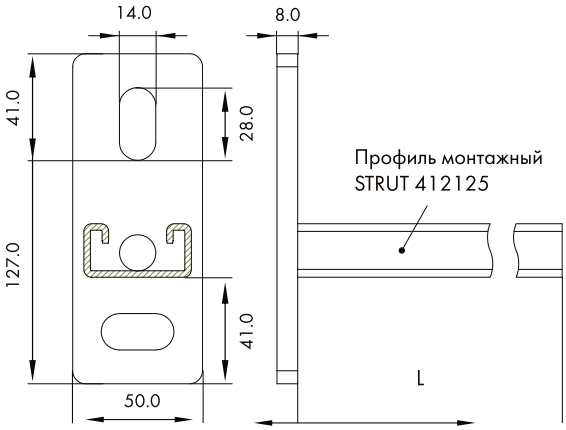

КРОНШТЕЙНЫ

Кронштейн А

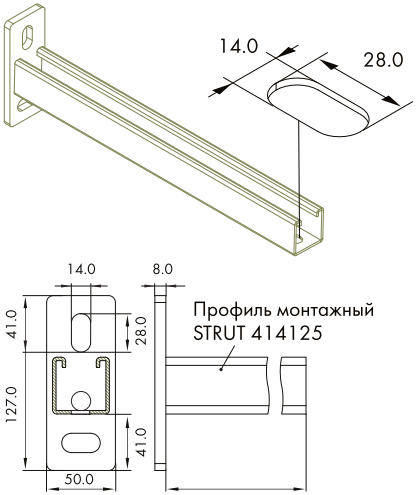

РАЗМЕР
41x41 мм
ДЛИНА
100-900 мм

Кронштейн двойной F

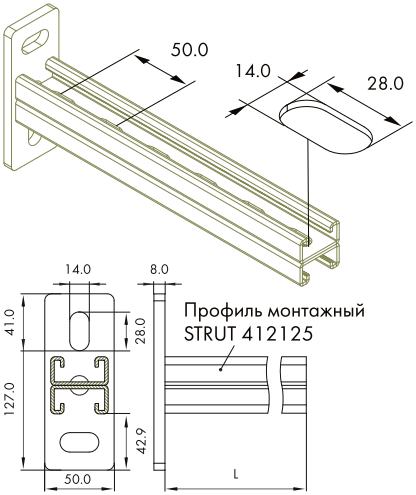

РАЗМЕР
41x42 мм
ДЛИНА
100-950 мм

Кронштейн двойной E

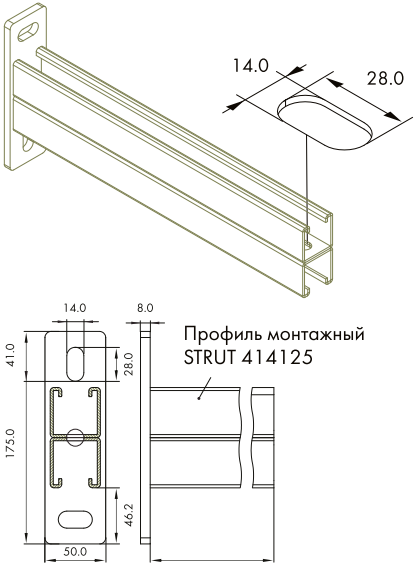

РАЗМЕР
41x82 мм
ДЛИНА
100x950 мм

Укосина для консольных кронштейнов

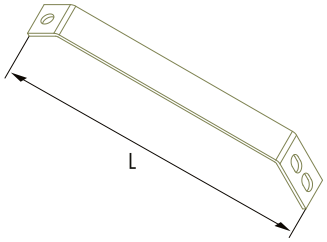

ДЛИНА
200 мм
300 мм
400 мм
500 мм

СТОЙКИ

Стойка

РАЗМЕР
41x21 мм

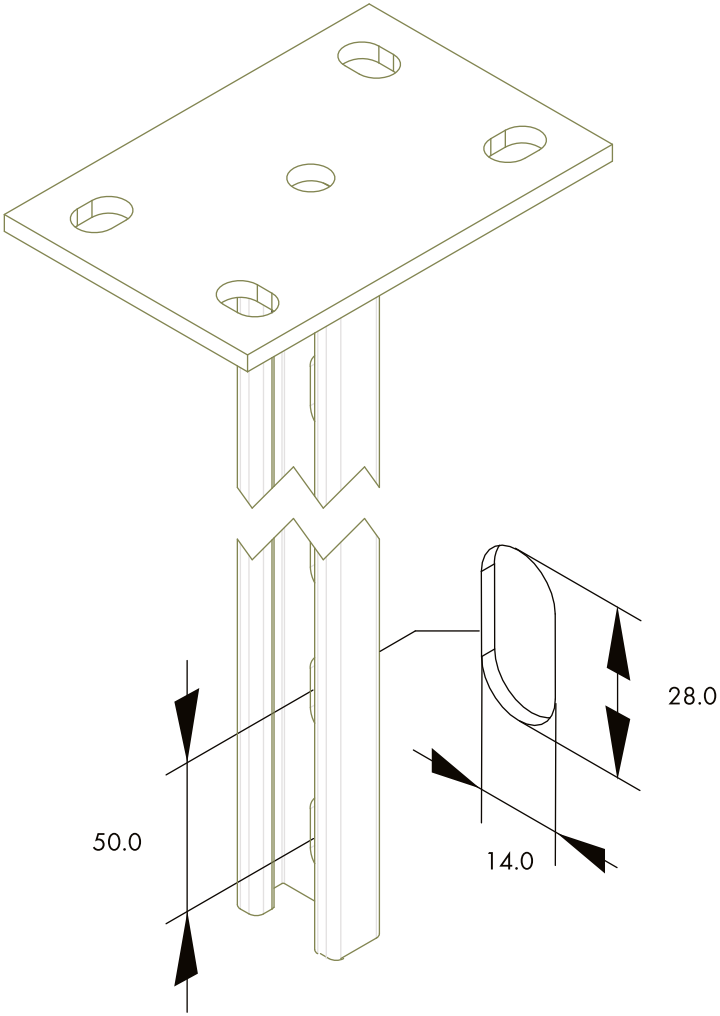

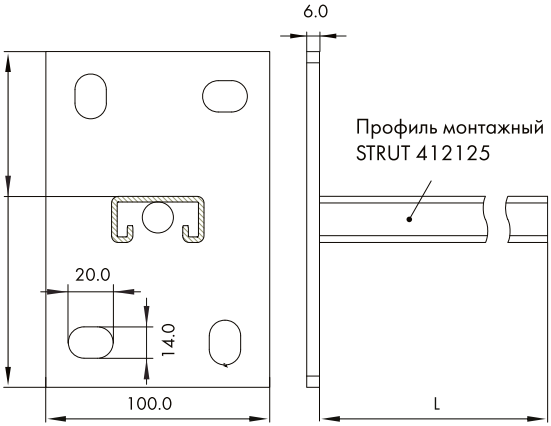

СТОЙКИ

Стойка

РАЗМЕР
41x41 мм

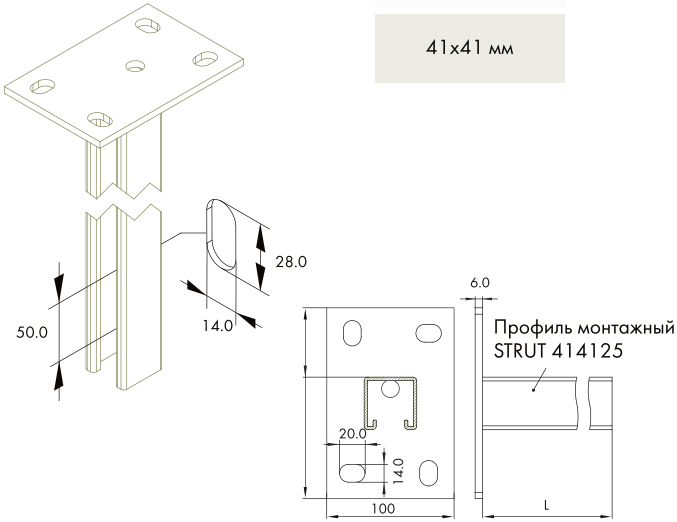

Стойка двойная

РАЗМЕР
41x42 мм

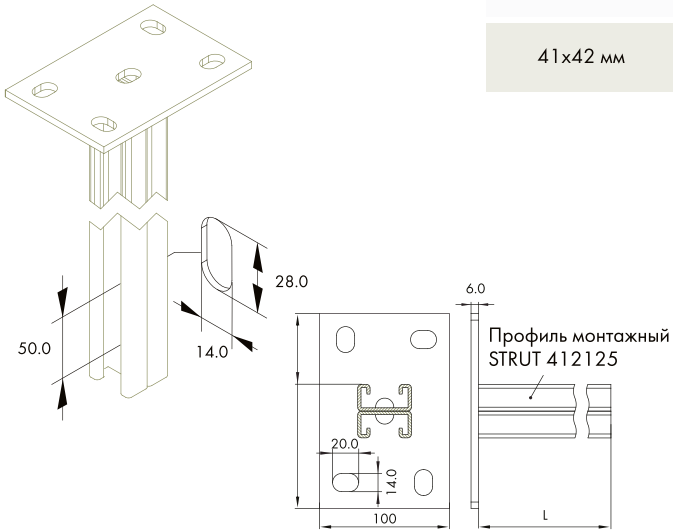

Стойка двойная

РАЗМЕР
41x82 мм

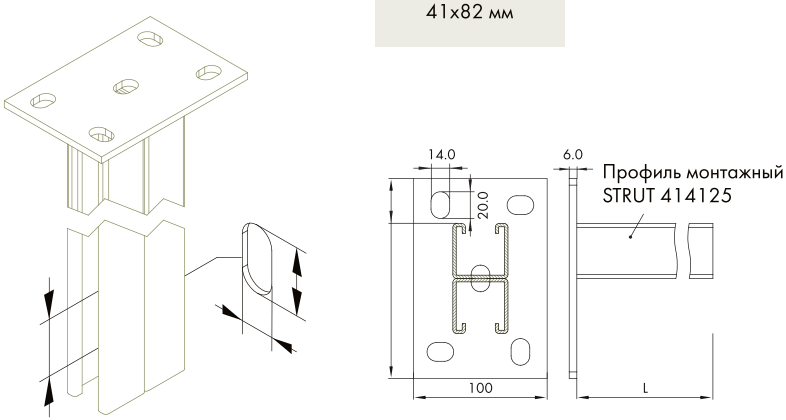

СОЕДИНИТЕЛИ

Пластина соединительная
4 отверстия

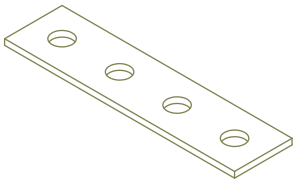

РАЗМЕР
166x40 мм
ТОЛЩИНА
4 мм

Пластина Х-образная
9 отверстий

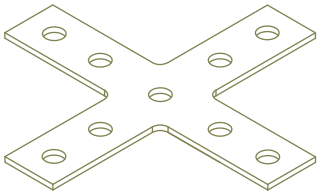

РАЗМЕР
220x220 мм
ТОЛЩИНА
4 мм

Пластина угловая 90°
2 отверстия

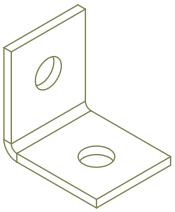

РАЗМЕР
90x88 мм
ТОЛЩИНА
4 мм

Пластина угловая 90°
4 отверстия

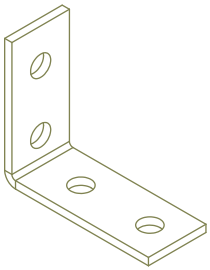

РАЗМЕР
101x40x87мм
ТОЛЩИНА
4 мм

Пластина Г-образная

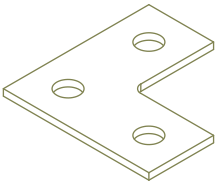

РАЗМЕР
90x88 мм
ТОЛЩИНА
4 мм

Пластина соединительная
2 отверстия

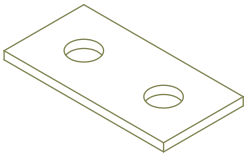

РАЗМЕР
84x40 мм
ТОЛЩИНА
4 мм

СОЕДИНИТЕЛИ

Пластина Т-образная
4 отверстия

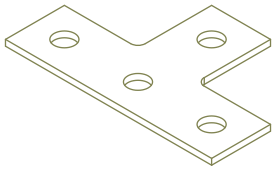

РАЗМЕР
138x90 мм
ТОЛЩИНА
4 мм

Пластина угловая 90°
3 отверстия

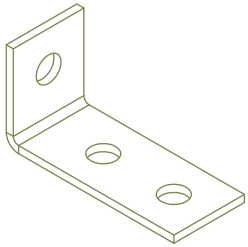

РАЗМЕР
96x40x50 мм
ТОЛЩИНА
4 мм

Пластина Х-образная
5 отверстий

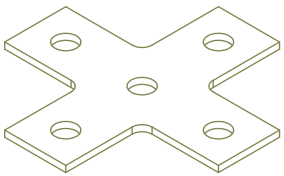

РАЗМЕР
140x140 мм
ТОЛЩИНА
4 мм

Шайба квадратная

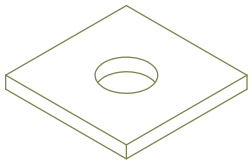

РАЗМЕР
40x40 мм
ТОЛЩИНА
4 мм

Пластина угловая 45°
2 отверстия

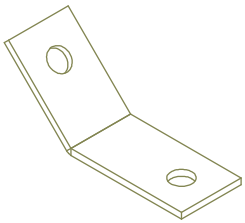

РАЗМЕР
40 мм
ТОЛЩИНА
4 мм

Соединитель пространственный угловой

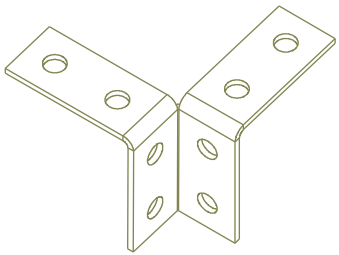

РАЗМЕР
136x42 мм
ТОЛЩИНА
4 мм

СОЕДИНИТЕЛИ

Соединитель пространственный прямой

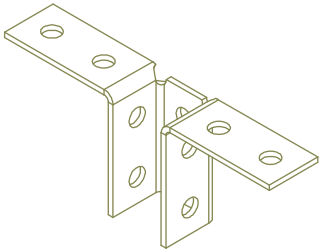

РАЗМЕР
42 мм
ТОЛЩИНА
4 мм

Соединитель петля

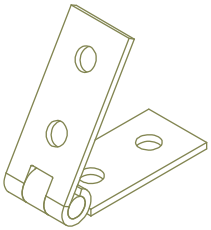

РАЗМЕР
40 мм
ТОЛЩИНА
4 мм

Соединитель пространственный трехсторонний

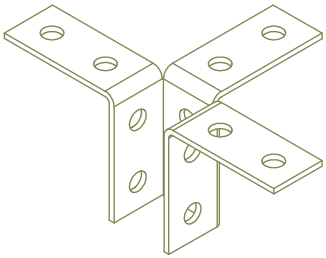

РАЗМЕР
230x42 мм
ТОЛЩИНА
4 мм

Пластина угловая 45°

2 отверстия

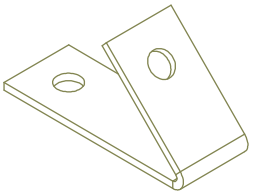

РАЗМЕР
40 мм
ТОЛЩИНА
4 мм

Соединитель угловой усиленный

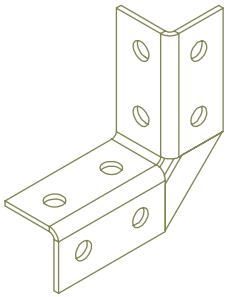

РАЗМЕР
140x42 мм
ТОЛЩИНА
4 мм

Пластина угловая 30°

2 отверстия

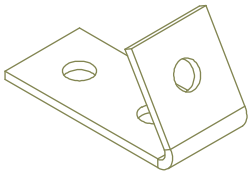

РАЗМЕР
40 мм
ТОЛЩИНА
4 мм

СОЕДИНИТЕЛИ

Соединитель внешний для профиля Strut 4121

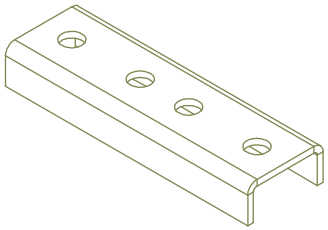

РАЗМЕР
172x45 мм
ТОЛЩИНА
4 мм

Соединитель внешний для профиля Strut 4141

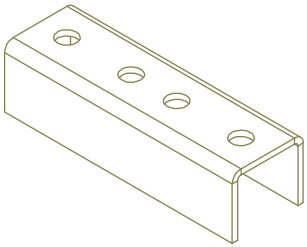

РАЗМЕР
172x47 мм
ТОЛЩИНА
4 мм

Соединительная скоба горизонтальная для двойного профиля Strut 4182

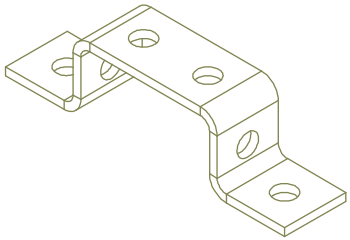

РАЗМЕР
182x40 мм
ТОЛЩИНА
4 мм

Соединительная скоба для профиля Strut 4121

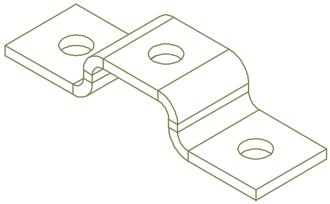

РАЗМЕР
141x40 мм
ТОЛЩИНА
4 мм

Соединительная скоба вертикальная для двойного профиля Strut 4182

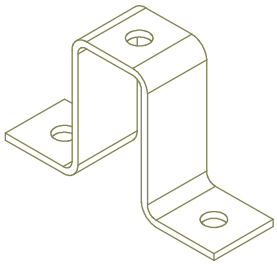

РАЗМЕР
141x40 мм
ТОЛЩИНА
4 мм

Соединительная скоба для профиля Strut 4141

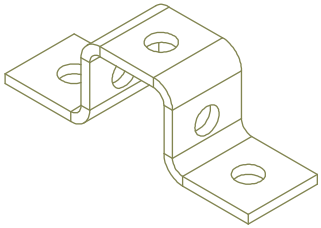

РАЗМЕР
141x40 мм
ТОЛЩИНА
4 мм

АКСЕССУАРЫ

Опора для мягкой кровли

РАЗМЕР
300x300 мм

ДЛИНА
150 кг

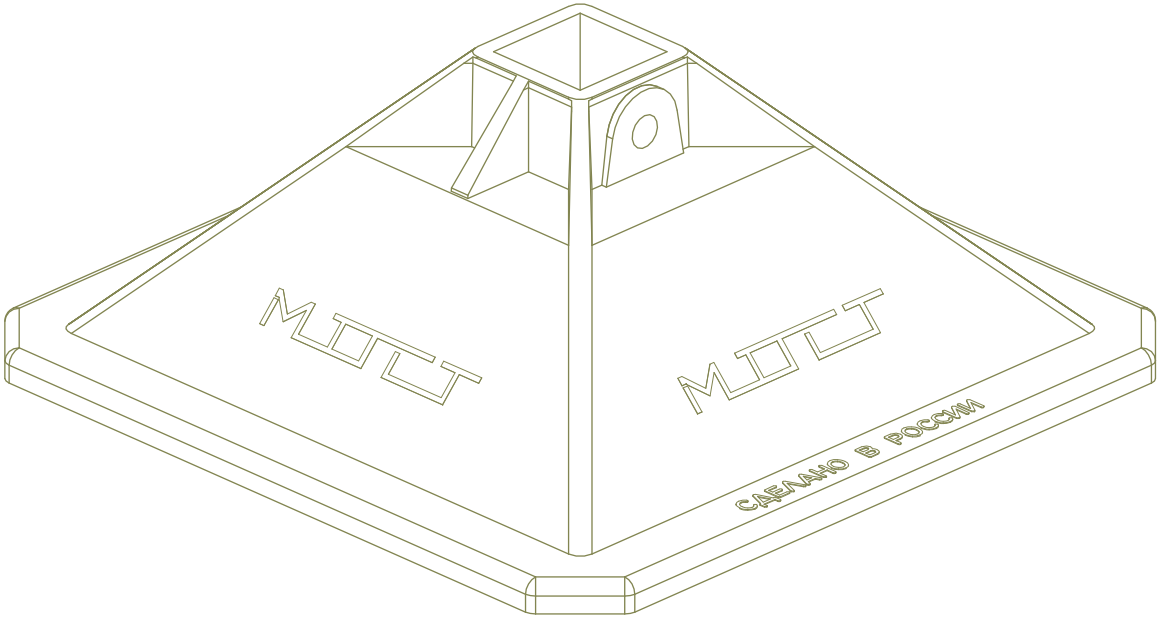

АКСЕССУАРЫ

Гайка канальная

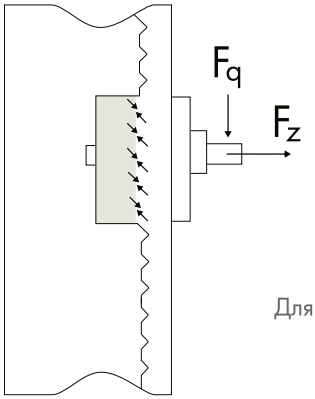

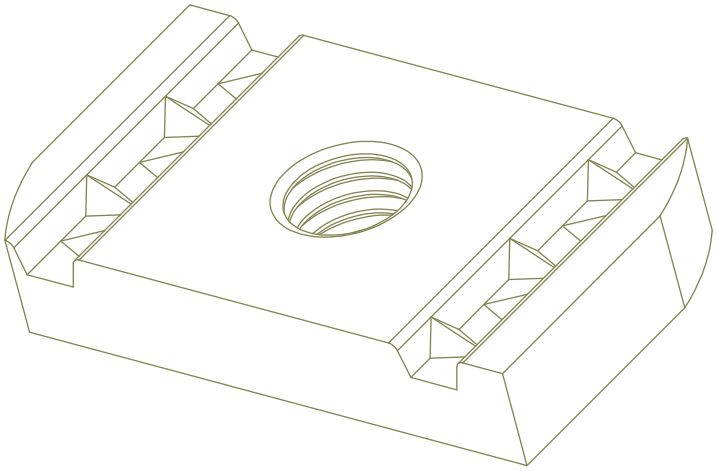

Для профиля толщиной стенки 2,0 мм

F_q

M8	2,1 кН
M10	3,4 кН

F_z

M8	5,8 кН
M10	5,8 кН

Для профиля толщиной стенки 2,0 мм

F_q

M8	2,1 кН
M10	3,4 кН

F_z

M8	5,8 кН
M10	5,8 кН

MOST
фальшпол

ПАНЕЛИ

Съемные панели.....40-41

Несъемные панели.....42-43

Вентиляционные панели.....44-45

КОНСТРУКЦИИ

Подсистема M1 48-49

Подсистема M2 50-51

Интегрированная рама под оборудование 52-53

ПАНЕЛИ

Скрытая функциональность —
надежность в каждом углу!

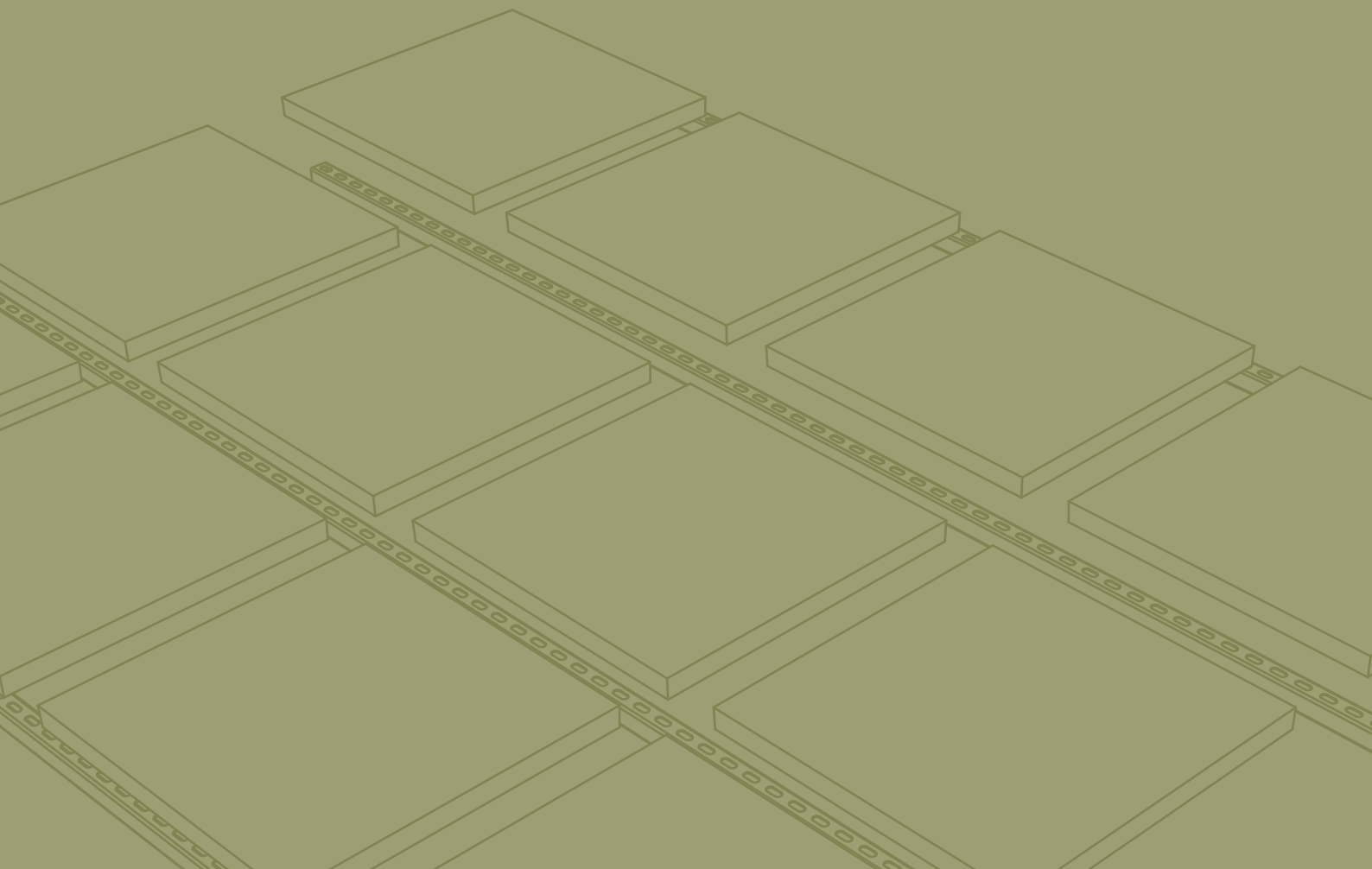

Мы предлагаем:

- индивидуальные технические решения для любой отрасли
- долговечные сертифицированные материалы
- выпуск комплекта рабочей документации для внесения в проект
- выездной шеф-монтаж
- дистанционное обучение монтажной бригады

СЪЕМНЫЕ ПАНЕЛИ ФАЛЬШПОЛА

Съемные панели фальшпола позволяют получить доступ в подпольное пространство для облегчения обслуживания инженерных систем. Множество видов финишных покрытий удовлетворяют всем требованиям современных дизайнерских решений.

Высокое качество покрытий увеличивает срок эксплуатации панели до замены. Высокая несущая способность панелей позволяет применять их в промышленных объектах.

Сульфат кальция

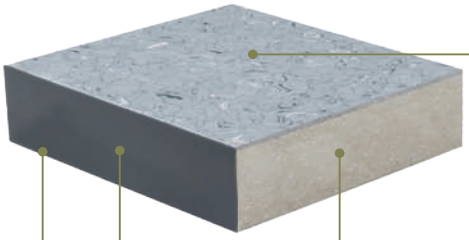

ВЕРХНЕЕ ПОКРЫТИЕ

ОКАНТОВКА ПАНЕЛИ

PVC 0.6 мм

ОСНОВА ПЛИТЫ CALCIUM SULPHATE

плотность 1500 кг/м^3

НИЖНЕЕ ПОКРЫТИЕ ПАНЕЛИ:

- без покрытия (п/а)
- алюминиевая фольга 0.05 мм (AL)
- стальной лист 0.5 мм (ST)

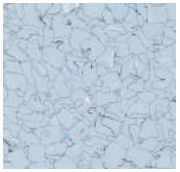

Антистатический ПВХ

Ковровая плитка

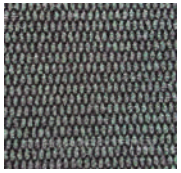

Иглопробивные покрытия

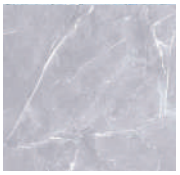

Керамогранит

Ламинат

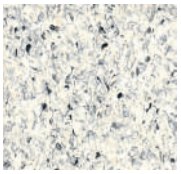

Токопроводящий ПВХ

ДСП высокой плотности

ВЕРХНЕЕ ПОКРЫТИЕ

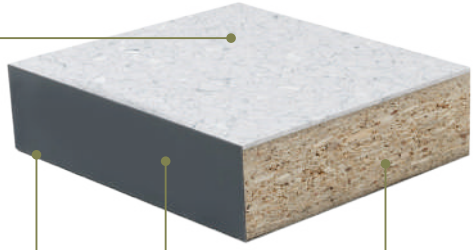

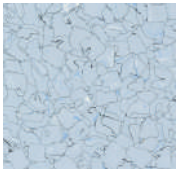

Антистатический ПВХ

Ковровая плитка

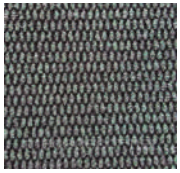

Иглопробивные покрытия

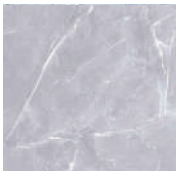

Керамогранит

Ламинат

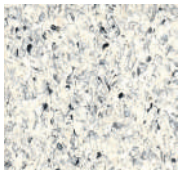

Токопроводящий ПВХ

ОКАНТОВКА ПАНЕЛИ

PVC 0.6 мм

ОСНОВА ПЛИТЫ ДСП

плотность 800 кг/м^3

НИЖНЕЕ ПОКРЫТИЕ ПАНЕЛИ:

- без покрытия (п/а)
- алюминиевая фольга 0.05 мм (AL)
- стальной лист 0.5 мм (ST)

НЕСЪЕМНЫЕ ПАНЕЛИ ФАЛЬШПОЛА

Верхнее покрытие отсутствует

ДЛЯ УДОВЛЕТВОРЕНИЯ ДИЗАЙНЕРСКИХ ПОТРЕБНОСТЕЙ, ПАНЕЛИ ФАЛЬШПОЛА ИМЕЮТ МНОЖЕСТВО ПОКРЫТИЙ И КОНСТРУКТИВНЫХ ОСОБЕННОСТЕЙ

- доступ в подпольное пространство обеспечивается с помощью люков ревизии или же путем встройки фрагментов обычного разъемного фальшпола
- неразъемная панель фальшпола позволяет использовать различные финишные покрытия, в том числе и «наливной пол»
- конструкция обеспечивает абсолютно ровную, монолитную поверхность пола с образованием пустого полезного пространства для размещения всех коммуникаций

ВЕНТИЛЯЦИОННЫЕ ПАНЕЛИ ФАЛЬШПОЛА

Вентиляционные панели позволяют обеспечивать воздухообмен с пространством фальшпола и машинным залом.

Панель состоит из долговечных материалов, не требует постоянного технического обслуживания. Они могут быть укомплектованы дроссельной заслонкой, что помогает регулировать расход воздуха. Доступ осуществляется с лицевой стороны.

Вентиляционная панель

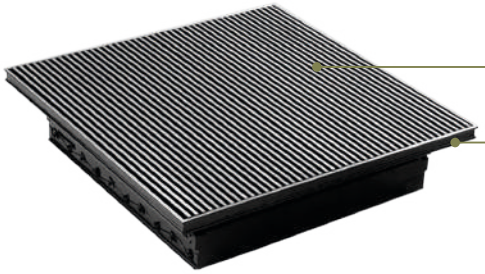

КОНСТРУКЦИИ

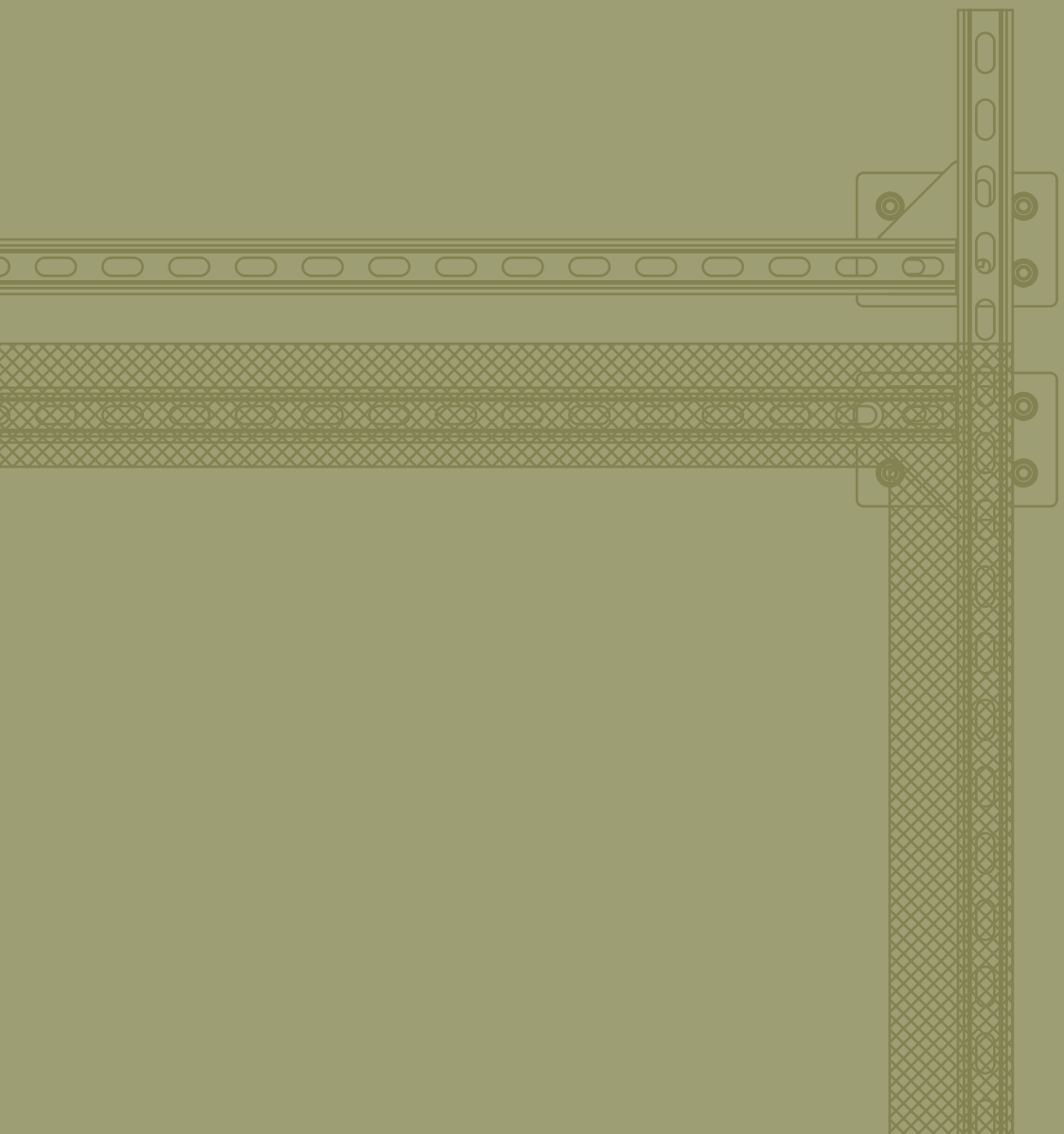

ПОДСИСТЕМА М1

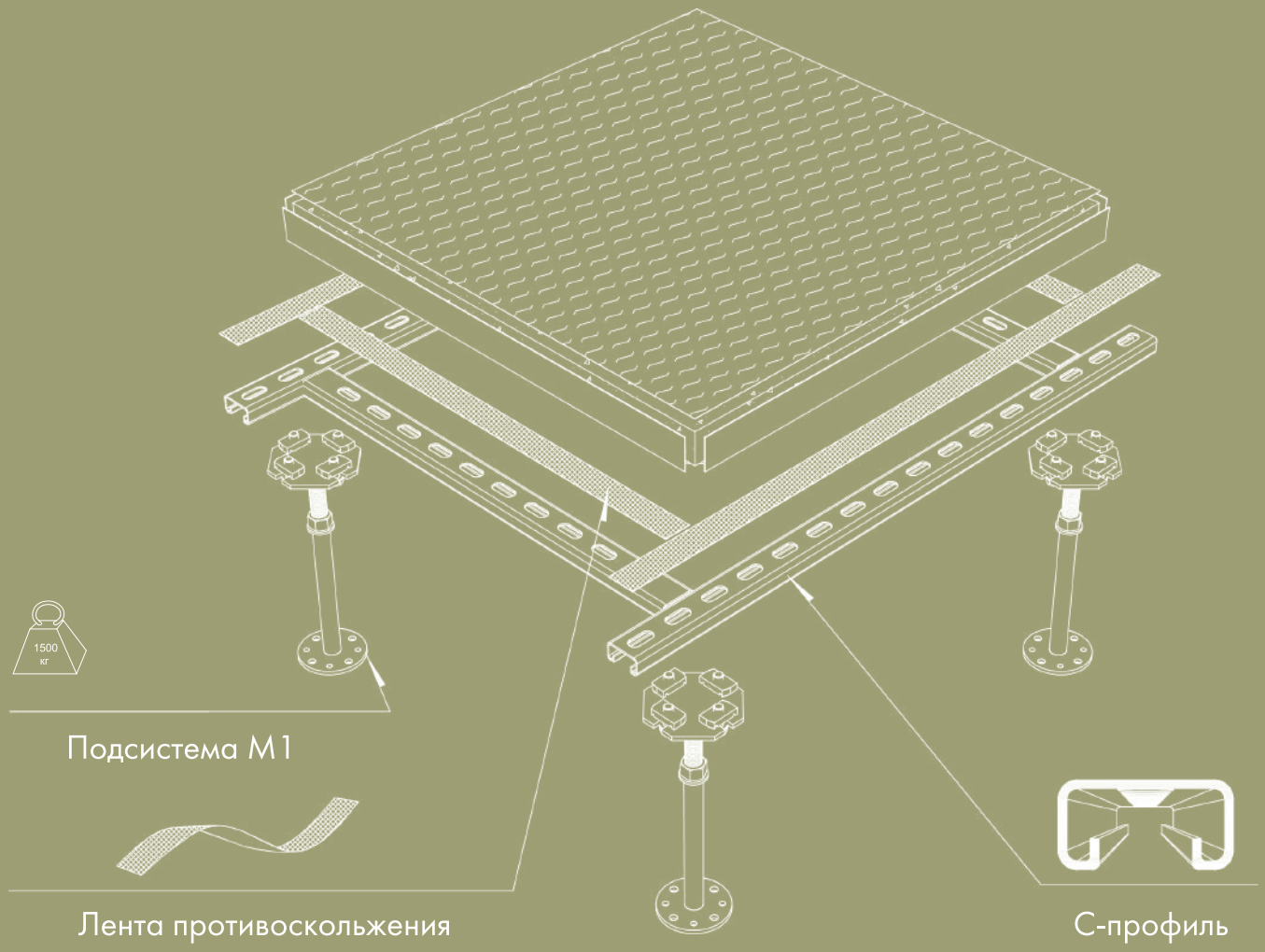

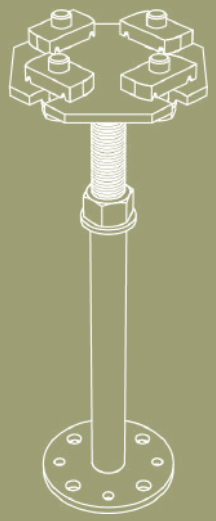

- шаг установки стоек: 600 —1200 мм
- применяется совместно со STRUT-профилем
- выдерживает нагрузку до 5.0 кН
- комплектуется гаскетом либо лентой противоскольжения
- монтируется при помощи клея либо механического анкера

Профиль 41x21 мм
Шаг стоек 600x600 мм

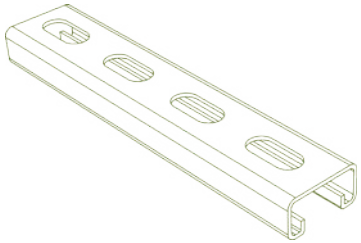

Профиль 41x41 мм
Шаг стоек 1200x600 мм

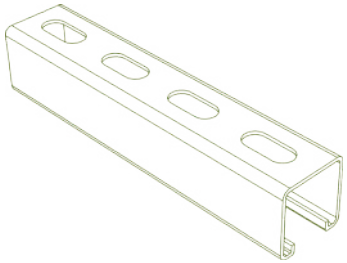

Метизы M10
рекомендовано использовать для фиксации стрингера

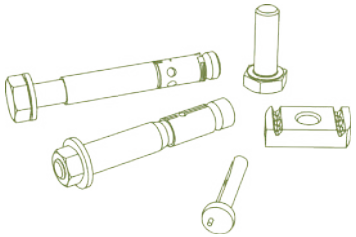

от 75 до 1000 мм
высота стоек

ПОДСИСТЕМА М2

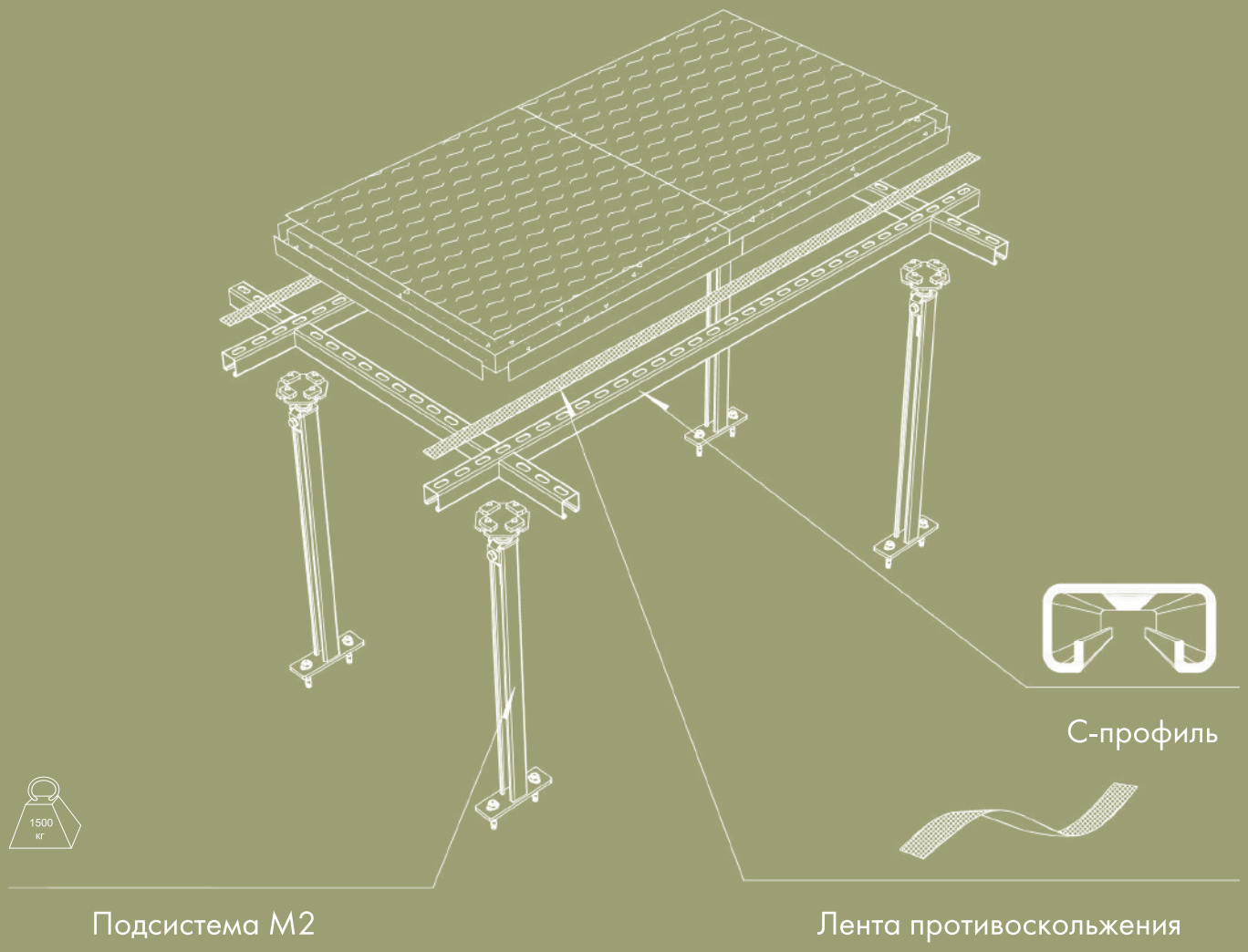

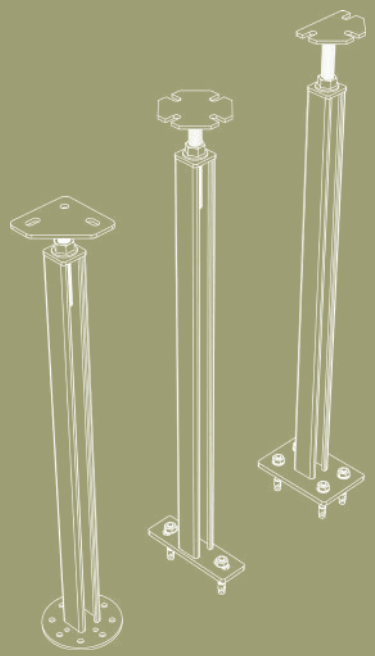

- шаг установки стоек: 600 —1200 мм
- применяется совместно со STRUT-профилем
- комплектуется гаскетом либо лентой противоскольжения
- монтируется при помощи клея либо механического анкера

Профиль 41x41 мм
Шаг стоек 1200x600 мм

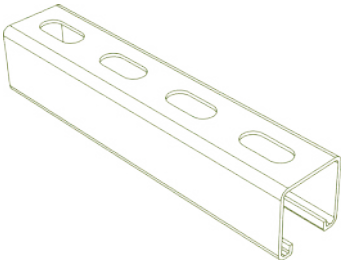

Метизы M10

рекомендовано использовать для фиксации стрингера

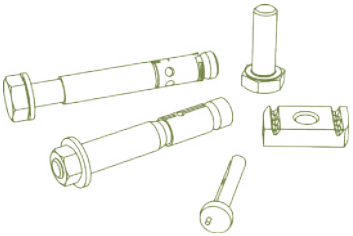

Доступны различные варианты оголовка фальшпола, которые позволяют реализовать самые смелые технические решения

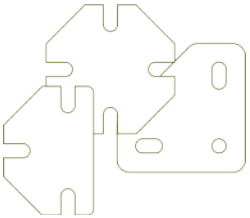

от 100 до 2000 мм

высота стоек

ИНТЕГРИРОВАННАЯ РАМА ПОД ОБОРУДОВАНИЕ

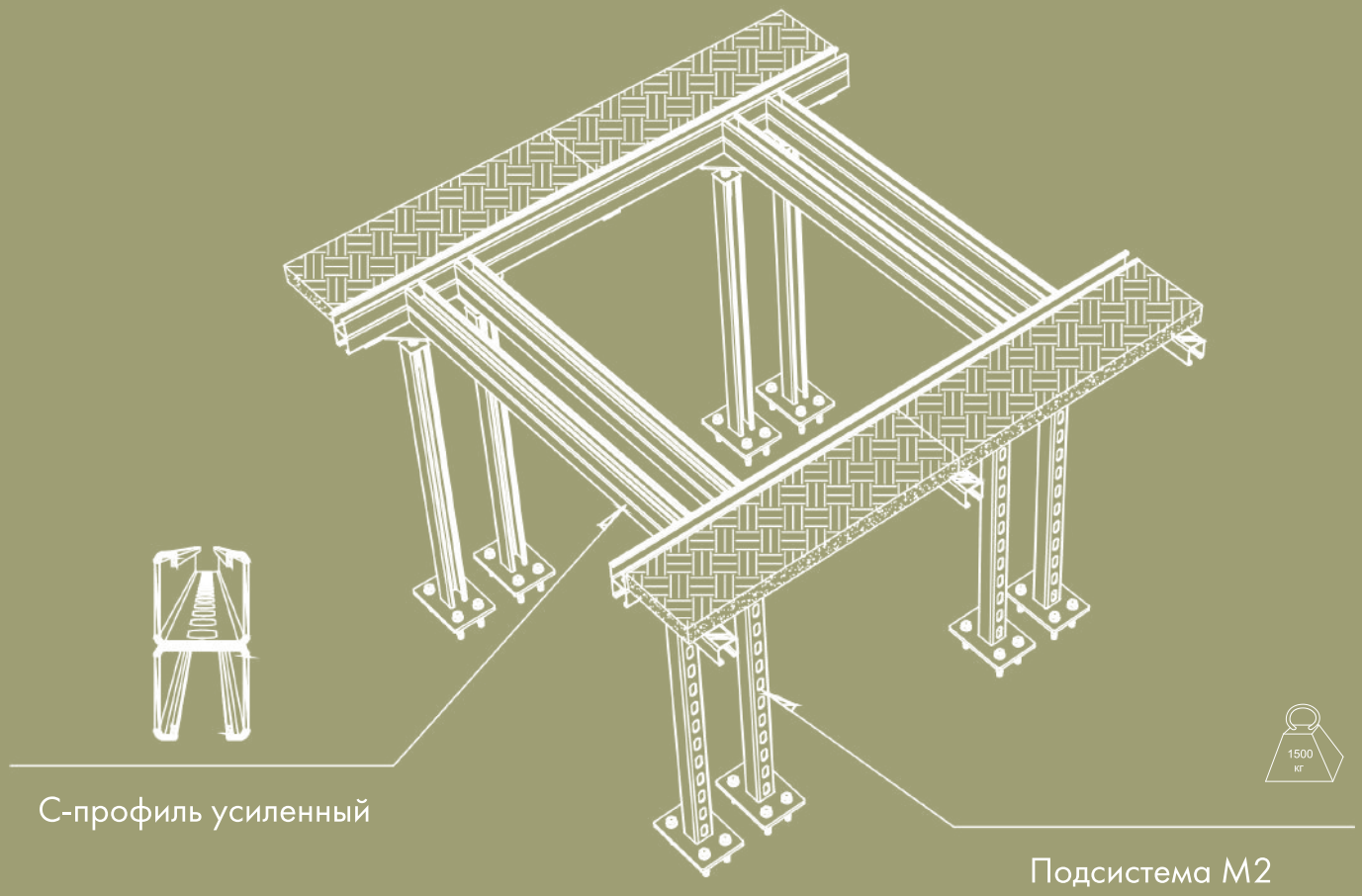

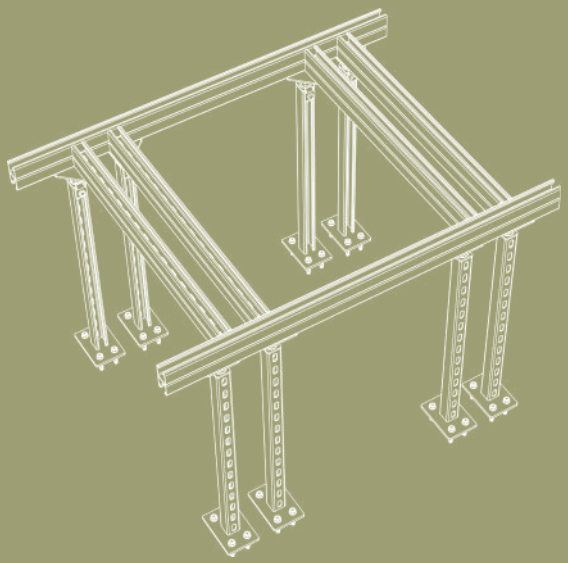

- рама способна воспринять высокие статические и динамические нагрузки
- выдерживает нагрузку до 5.0 кН
- конструкция рамы не препятствует подведению коммуникаций к оборудованию
- стойки системы STRUT позволяют дополнительно закрепить на них полки для крепления коммуникаций

Профиль двойной 41x41 мм

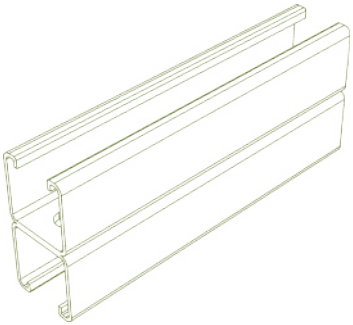

Рама под оборудование интегрирована в раму фальшпола, что обеспечивает достаточную жесткость

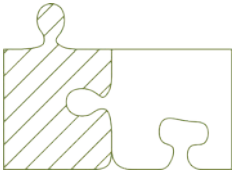

Цоколь опирается по периметру, что обеспечивает наилучшее распределение нагрузки и снижение «усталости» металла

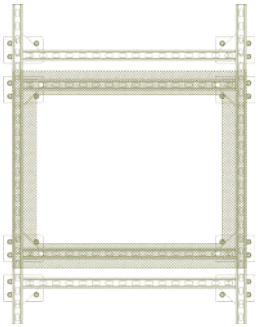

от 100 до 2000 мм
высота стоек

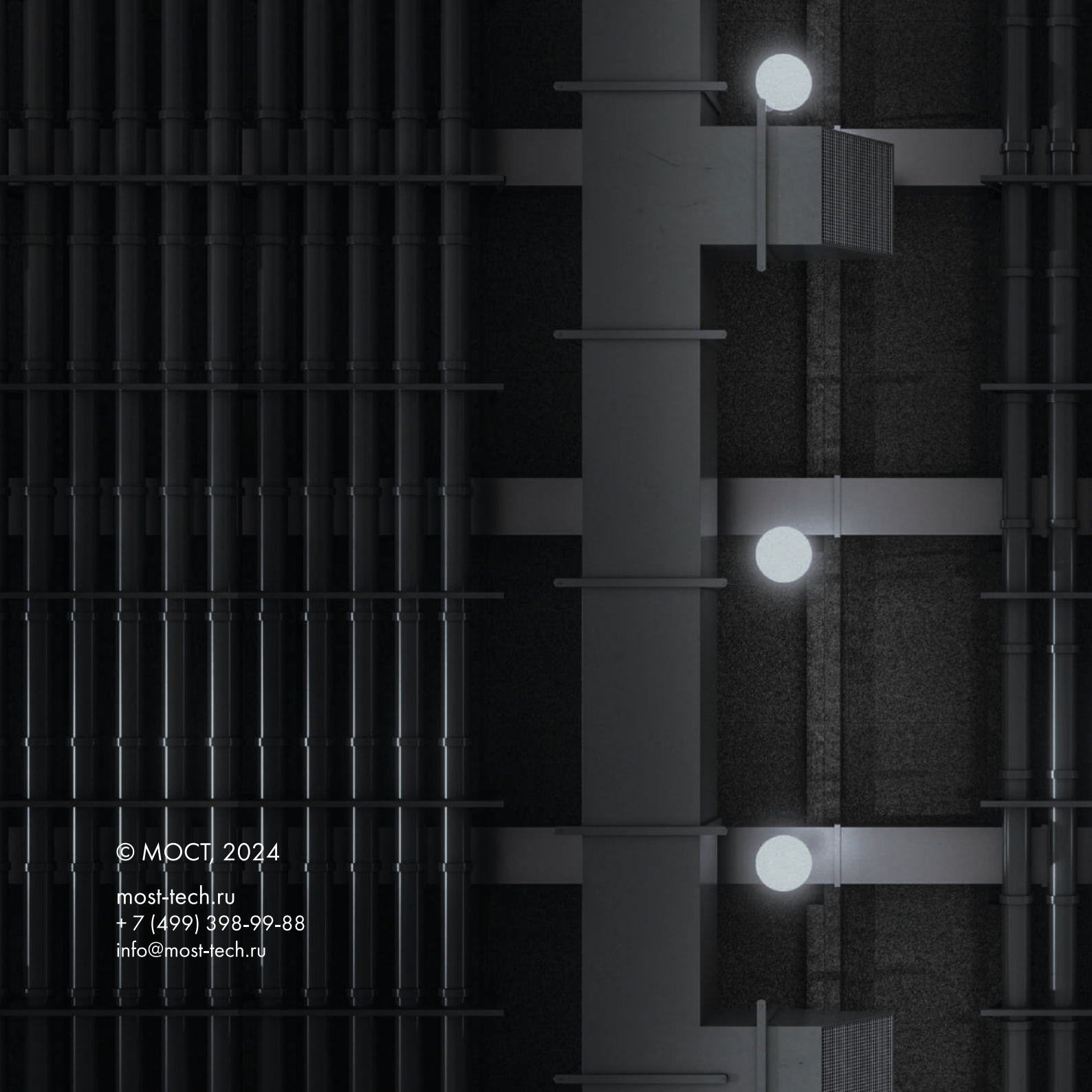

© МОСТ, 2024

most-tech.ru
+ 7 (499) 398-99-88
info@most-tech.ru